BOS
BEST OF STEEL

Montageanleitung

# SCHNELLBAUCONTAINER SC

Assembly Instructions

# QUICK-BUILD-CONTAINER SC

VOM MARKTFÜHRER! FROM THE MARKET LEADER!

Montagevideo:
Assembly video:

| | SC3000 1x2 | SC3000 2x2 | SC3000 3x2 SC10 | SC3000 4x2 | SC3000 5x2 | SC3000 6x2 SC20 |
|---|---|---|---|---|---|---|
| 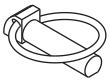 | 4x | 4x | 4x | 4x | 8x | 8x |
| 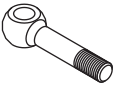 | 4x | 4x | 4x | 4x | 8x | 8x |
| | 4x | 4x | 4x | 4x | 4x | 4x |
| 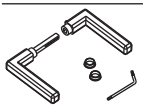 | 1x | 1x | 1x | 1x | 1x | 1x |
| | 1x | 1x | 1x | 1x | 1x | 1x |

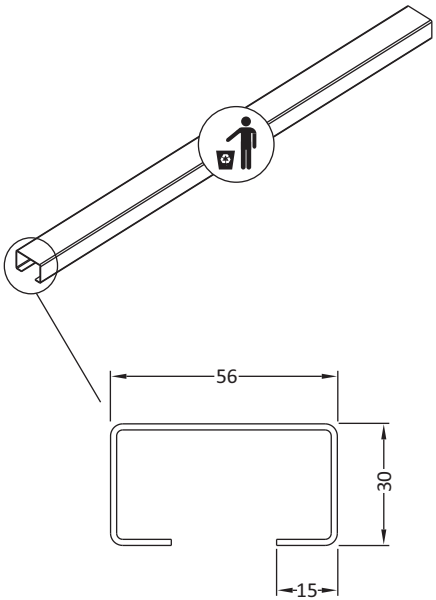


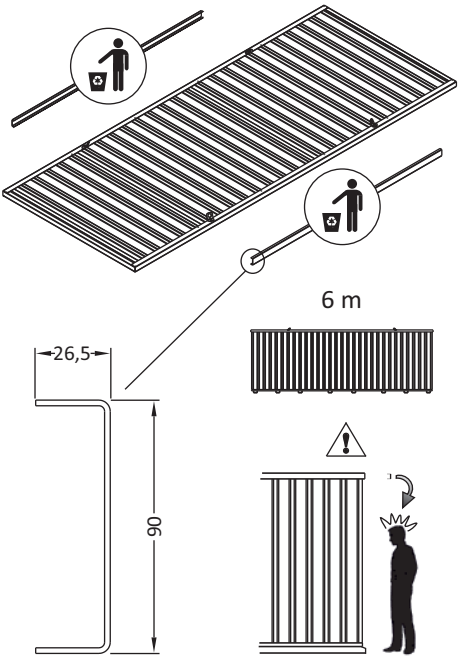

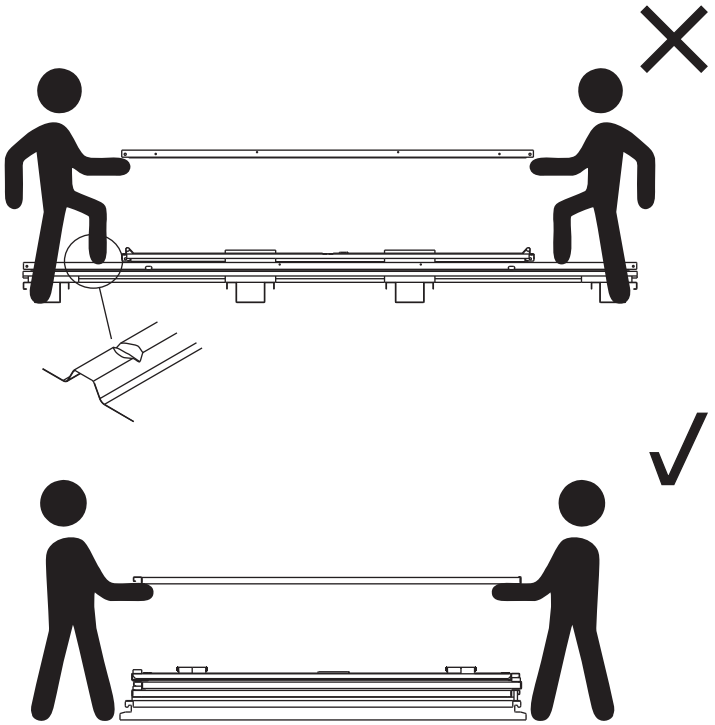

**1.**

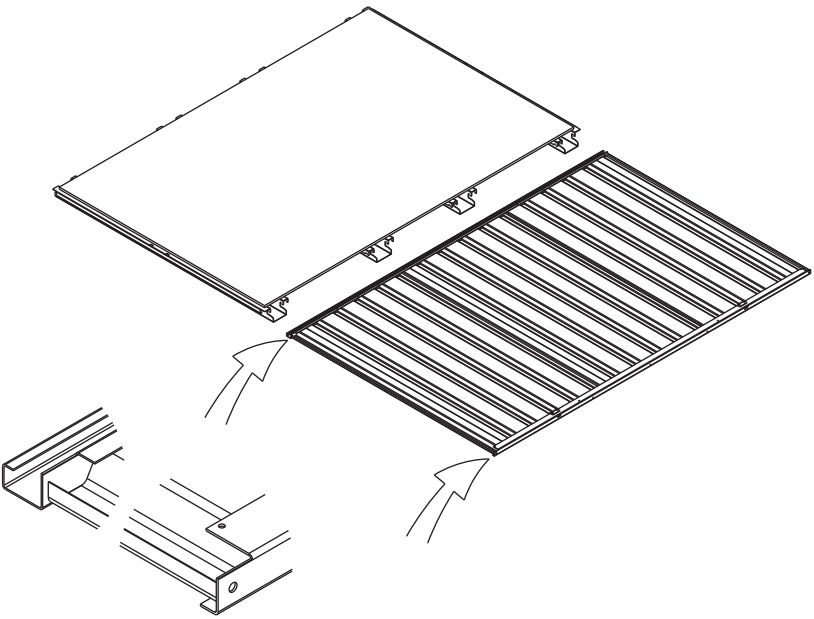

## 2.1.

1m 2m 3m

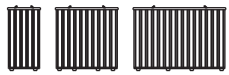

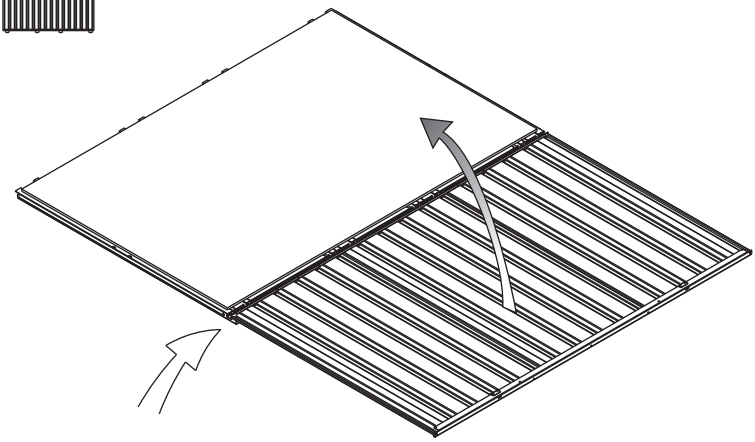

2.1.1.

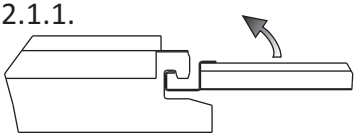

2.1.2.

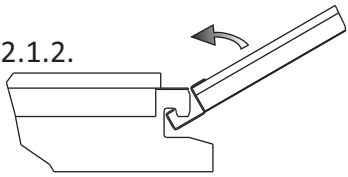

2.1.3.

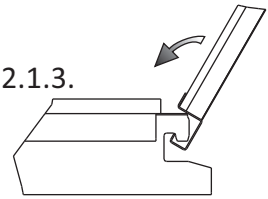

2.1.4.

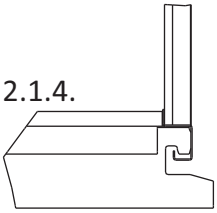

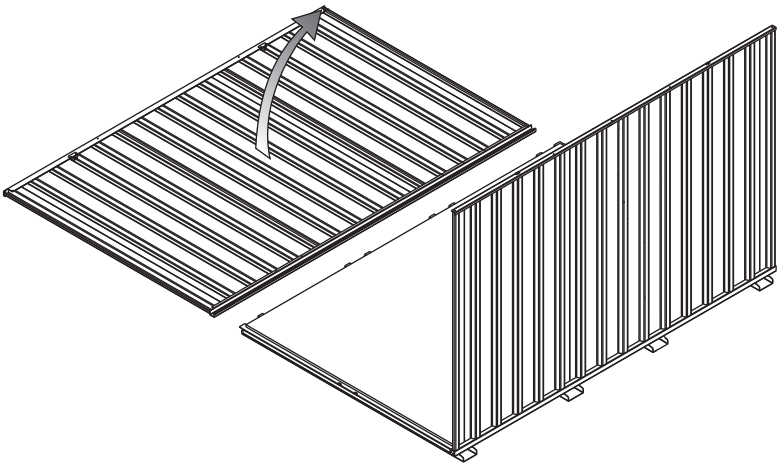

## 2.2.

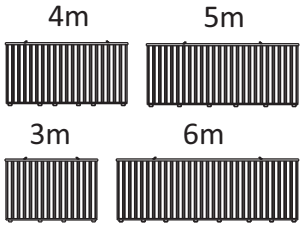


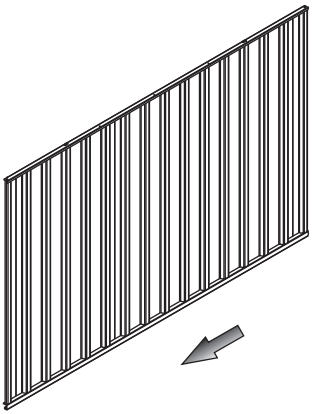

2.2.1.

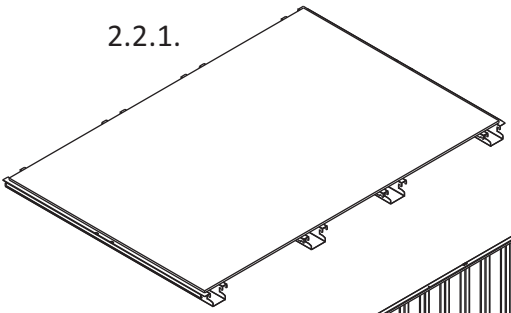

2.2.2.

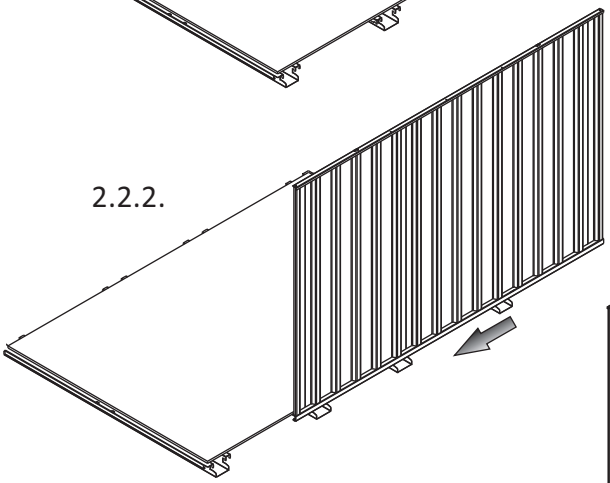

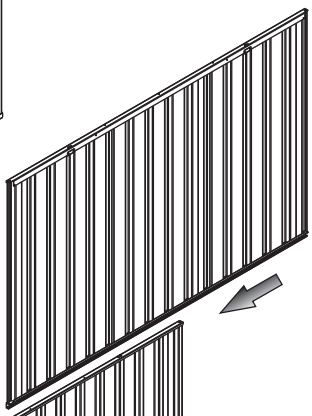

2.2.3.

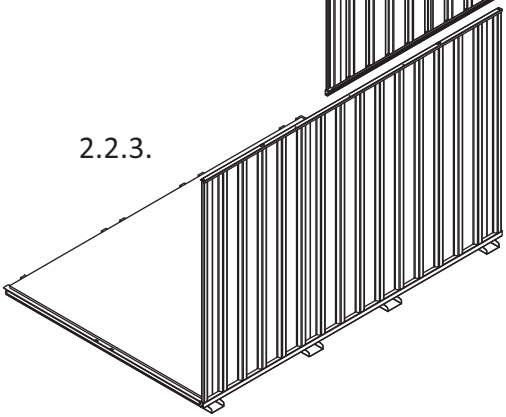

**3.**

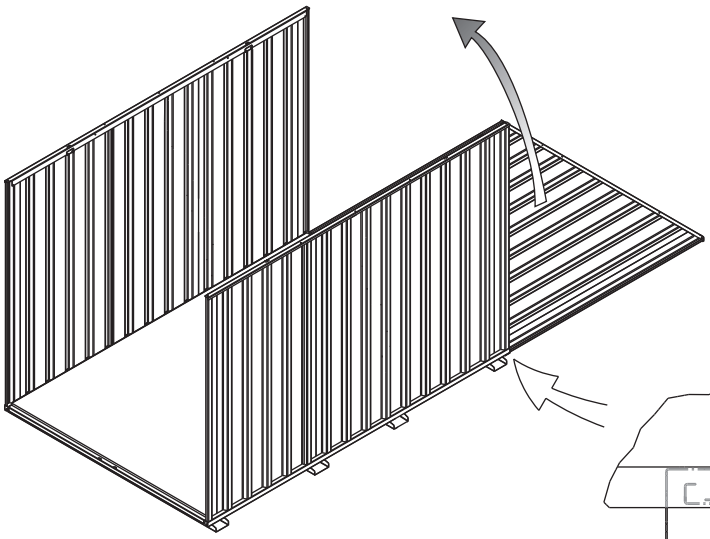

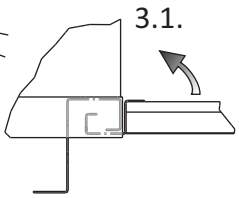


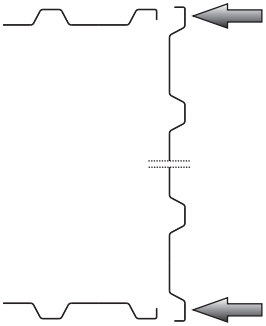

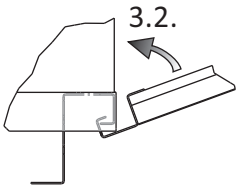


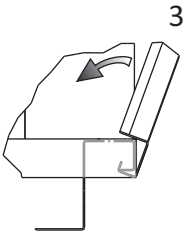


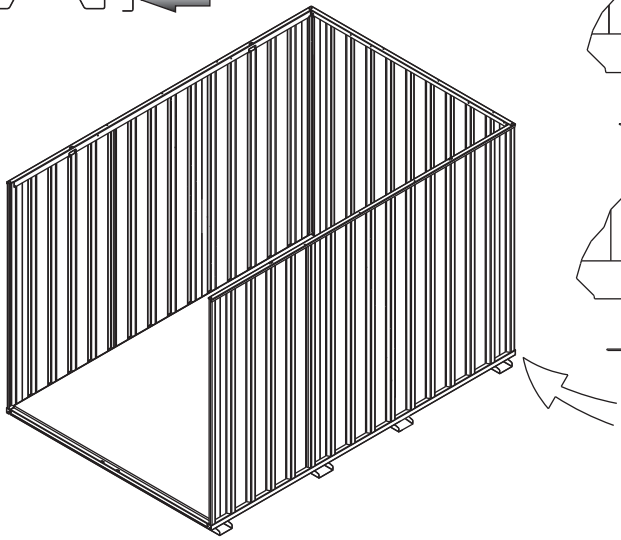

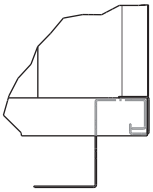

**4.**

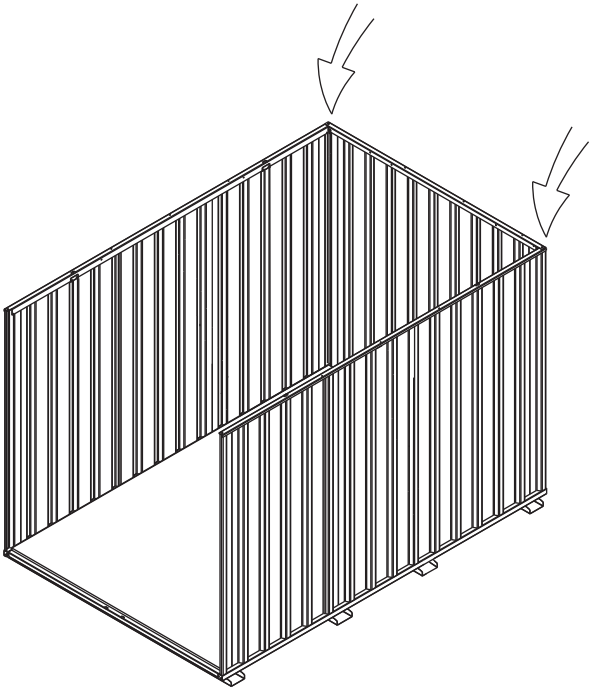

4.1.

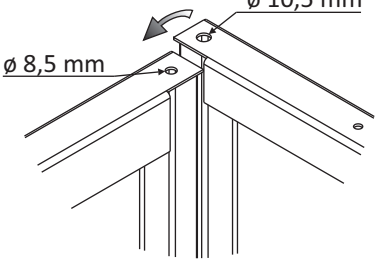


4.2.

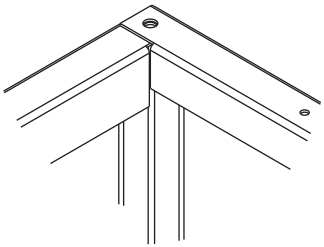

4.3.

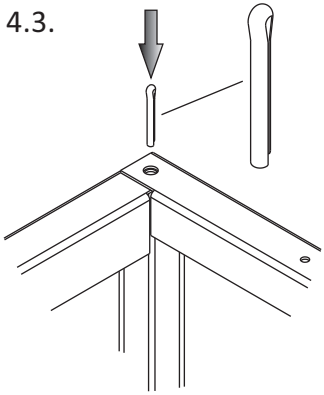

4.4.

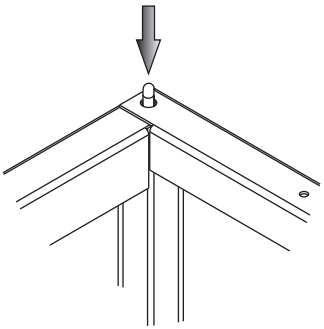

**5.**

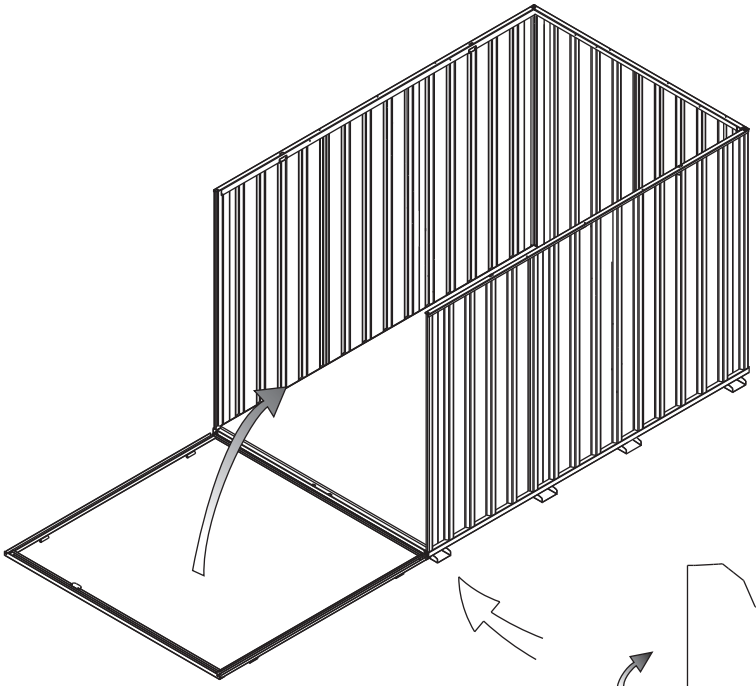

5.1.

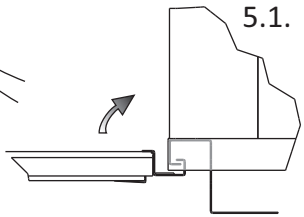

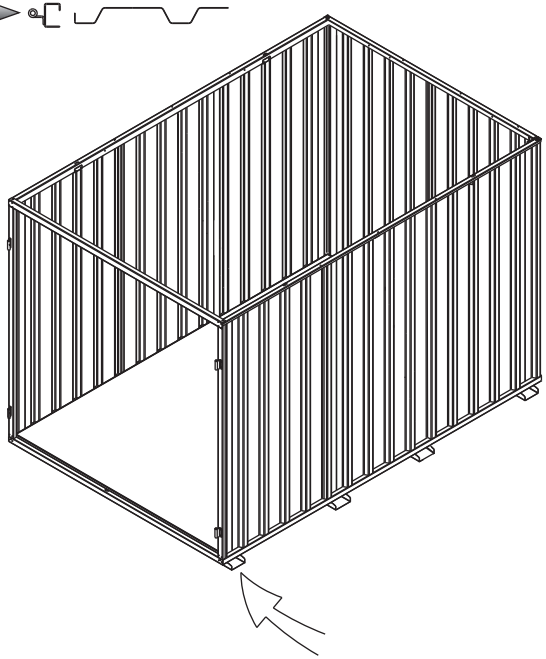

5.2.

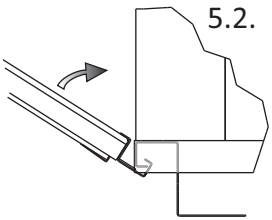

5.3.

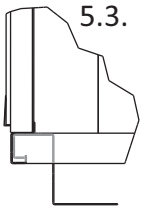

**6.**

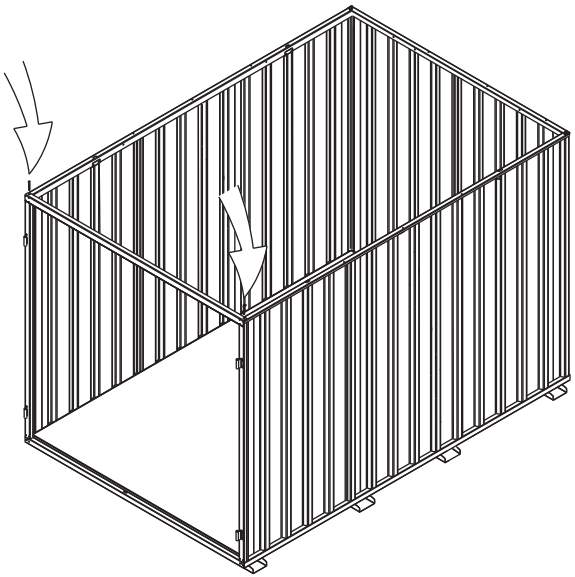

6.1.

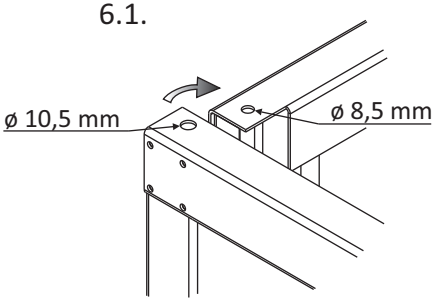


6.2.

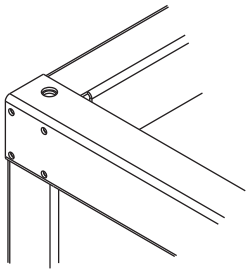

6.3.

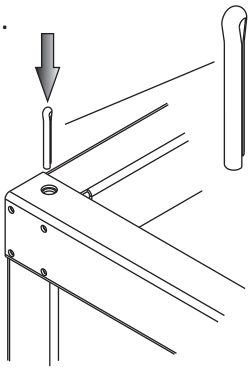

6.4.

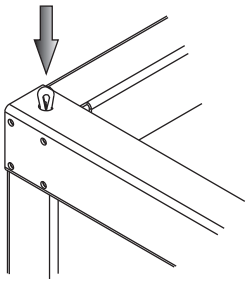

**7.**

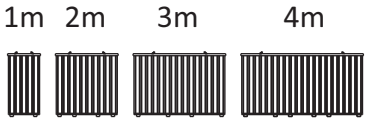


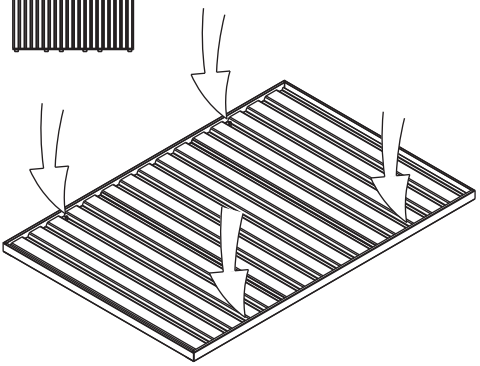

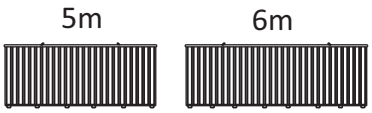


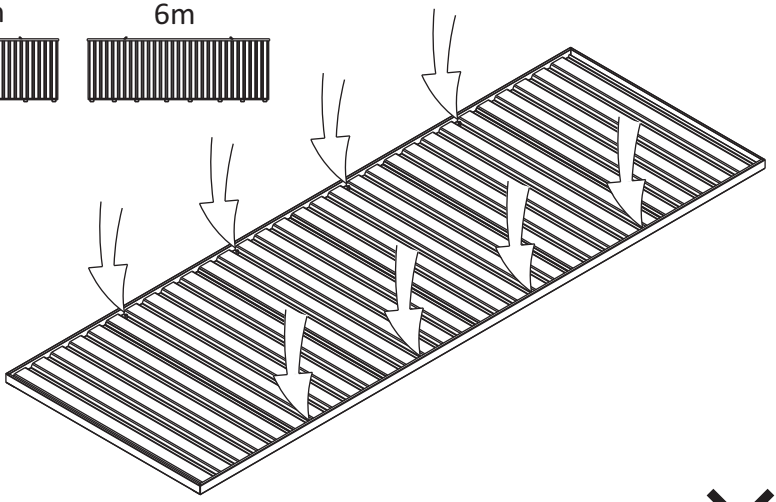

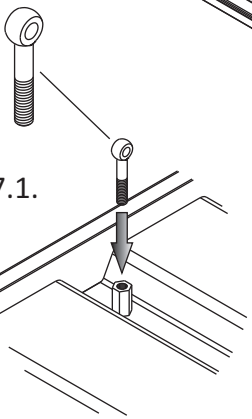


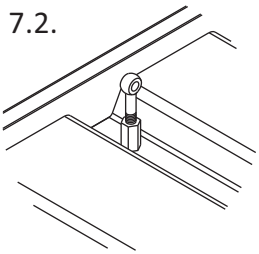


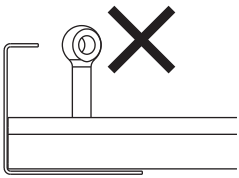

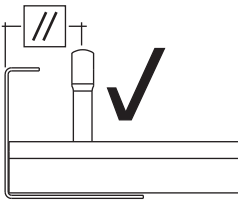

## 8. SE/SZ/SZS

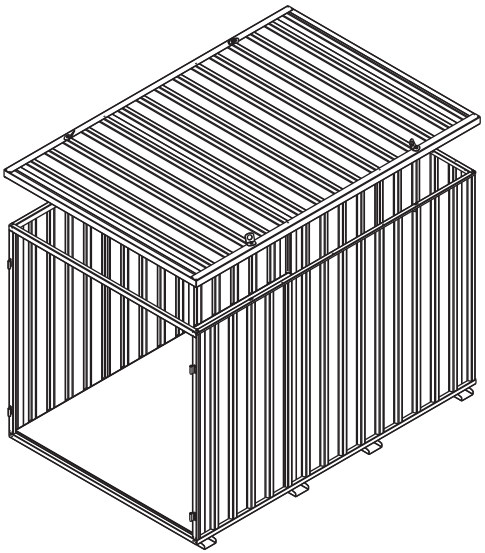

## LE

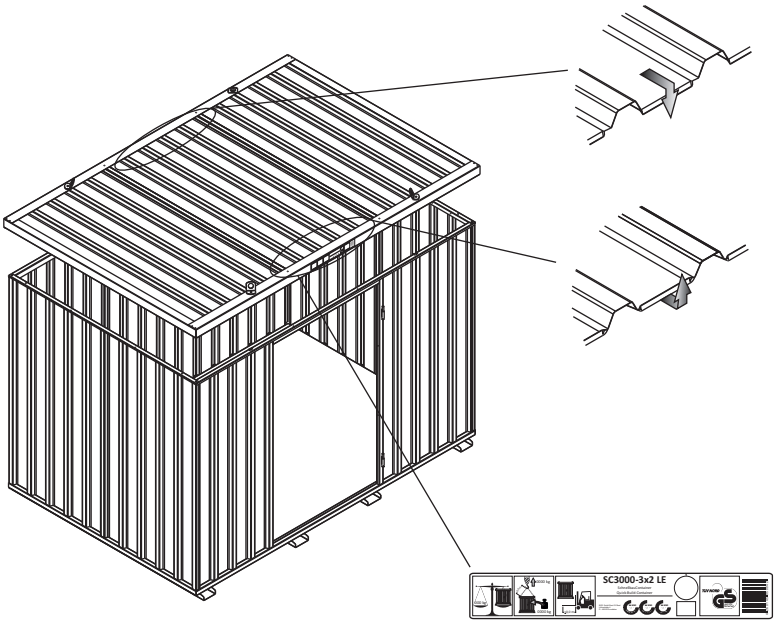

**9.**

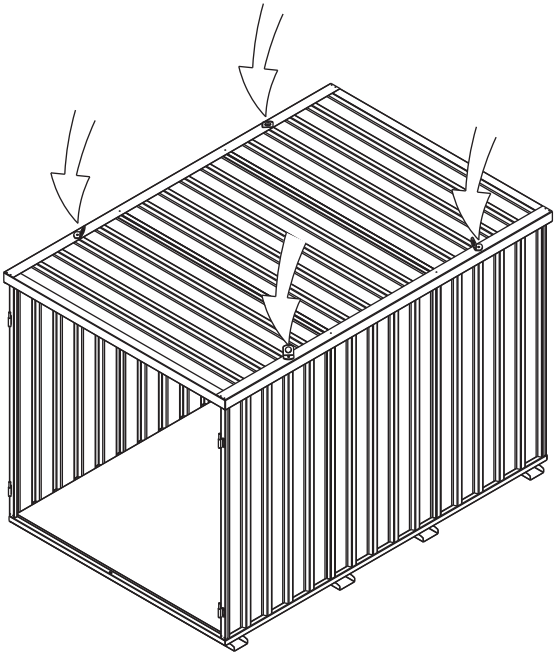

9.1.

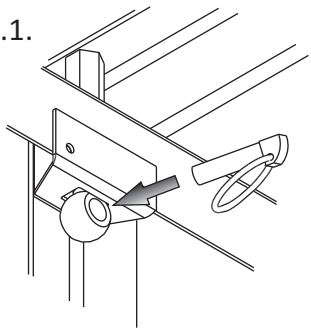

9.2.

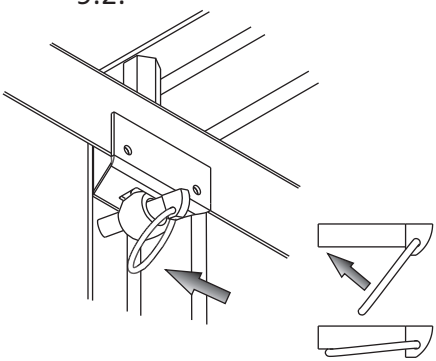

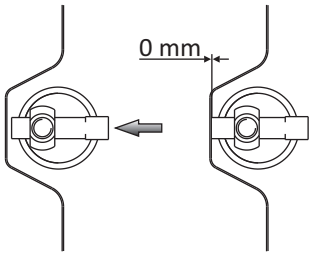

**10.**

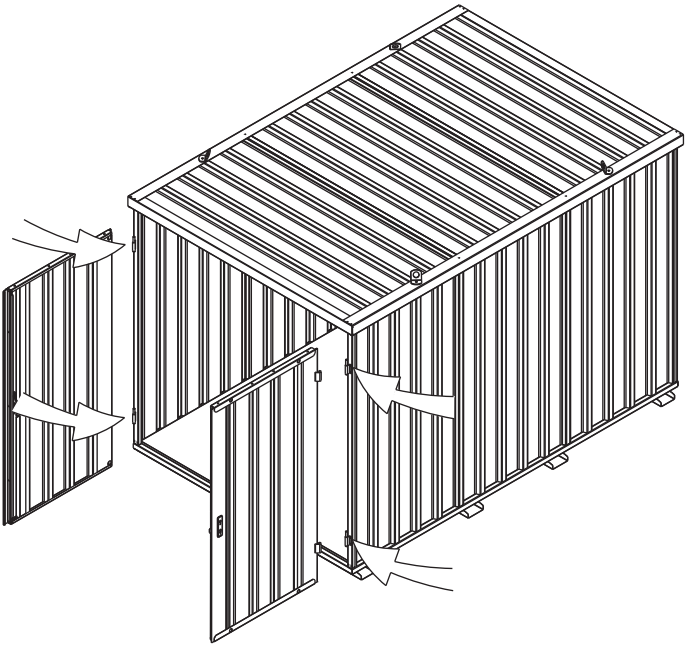

10.1.

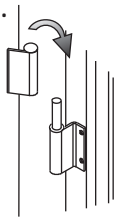

10.2.

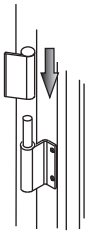

**11.**

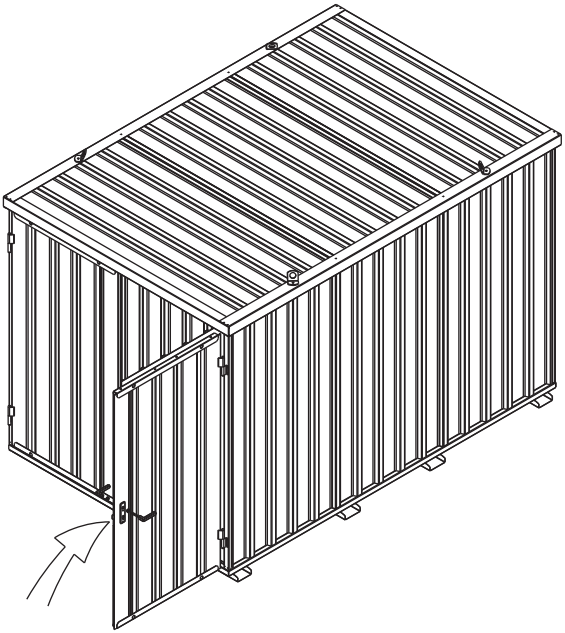

11.1.

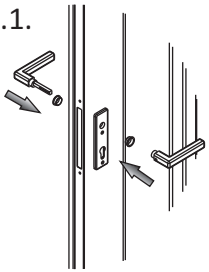

11.2.

11.3.

**12.**

12.1.

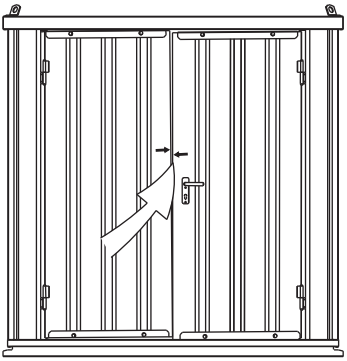

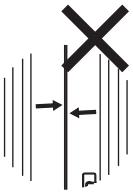

12.2.

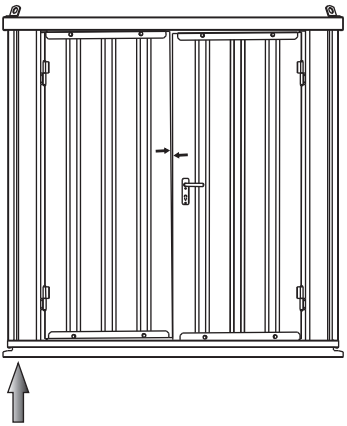

12.3.

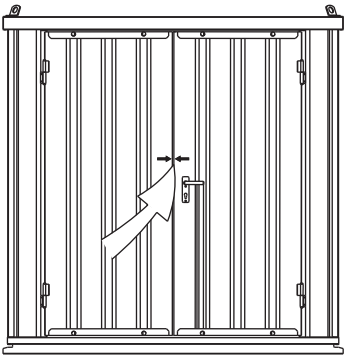

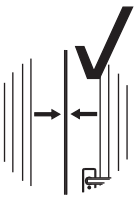

## 13. SZ

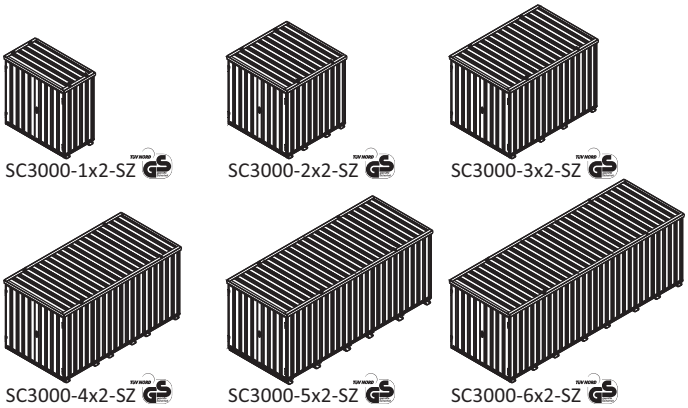


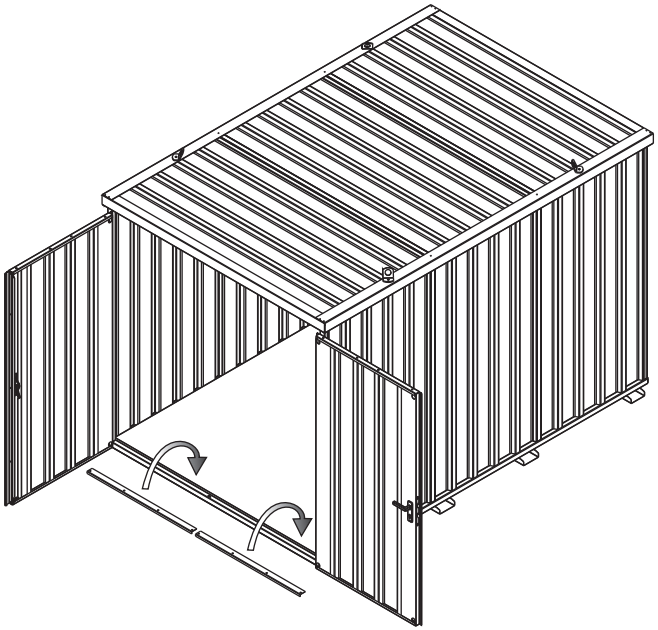

13.1.

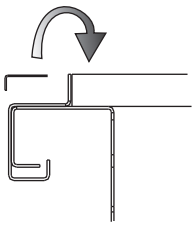

13.2.

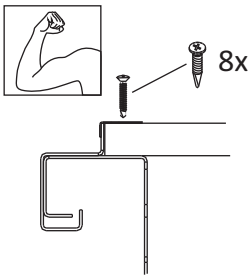


13.3.

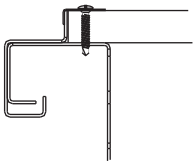

## 14. SZS

SC3000-1x2-SZS

SC3000-2x2-SZS

SC3000-3x2-SZS

SC3000-4x2-SZS

SC3000-5x2-SZS

SC3000-6x2-SZS

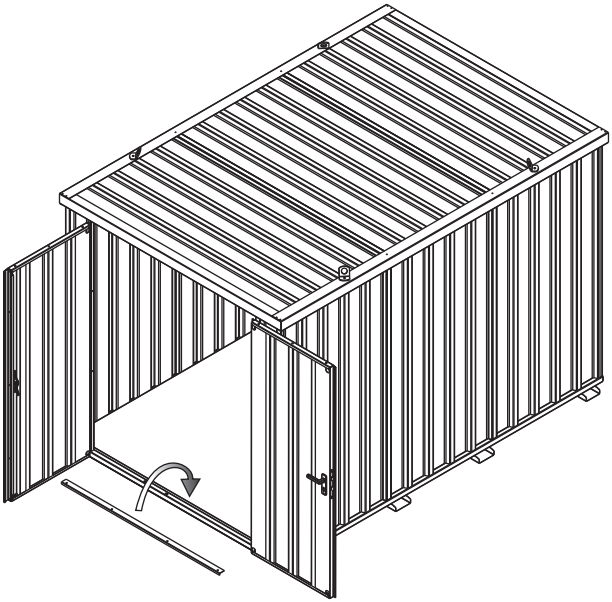

14.1.

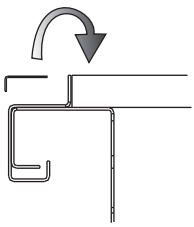

14.2.

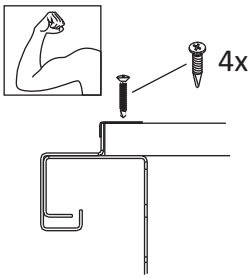


14.3.

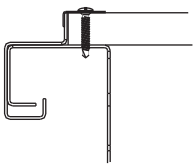

## 15. SE

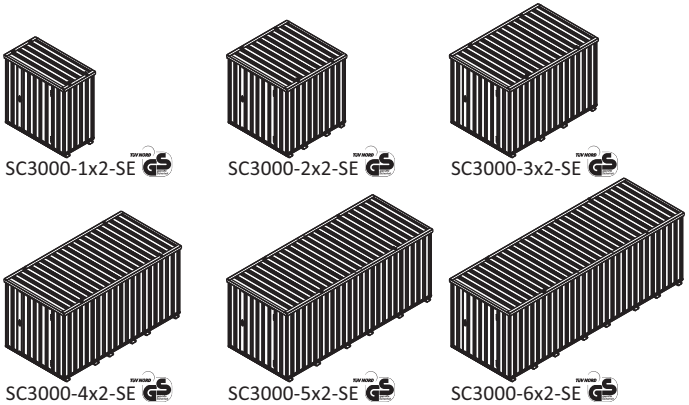


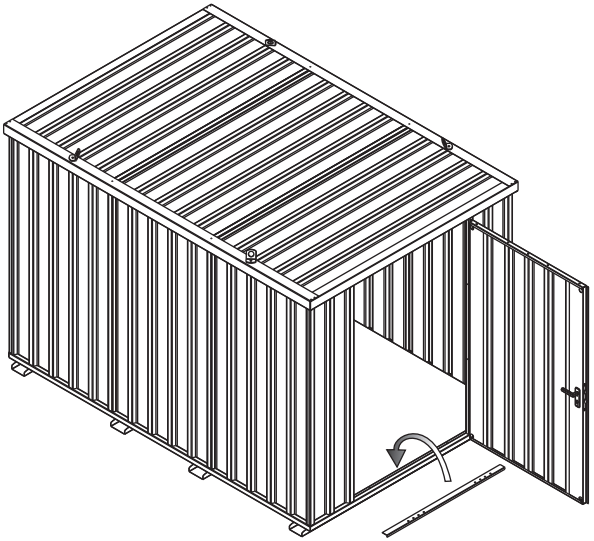

15.1.

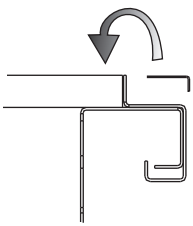

15.2.

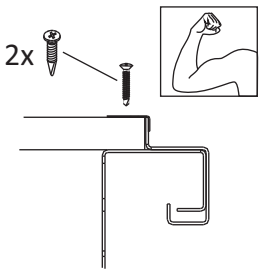


15.3.

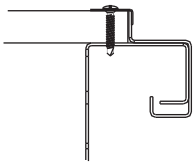

# 16. LE

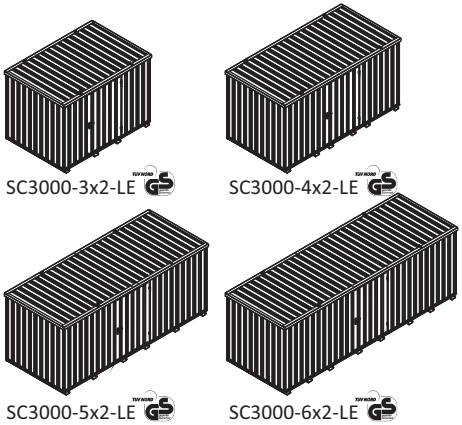


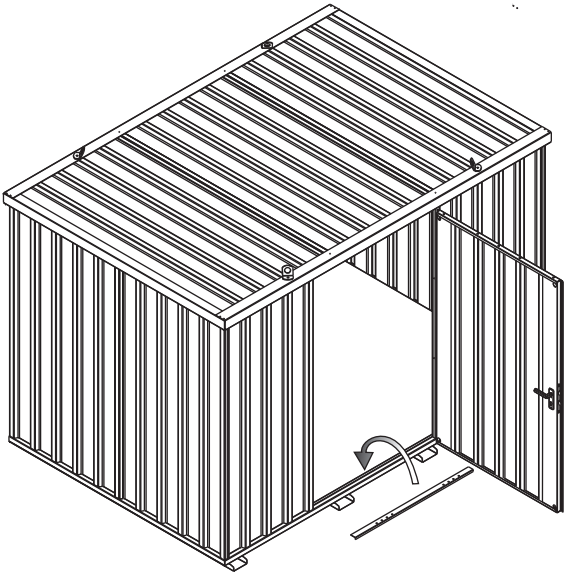

16.1.

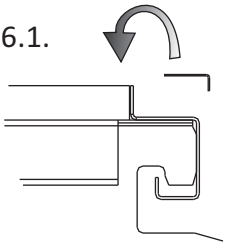

16.2.

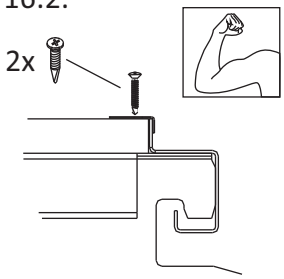


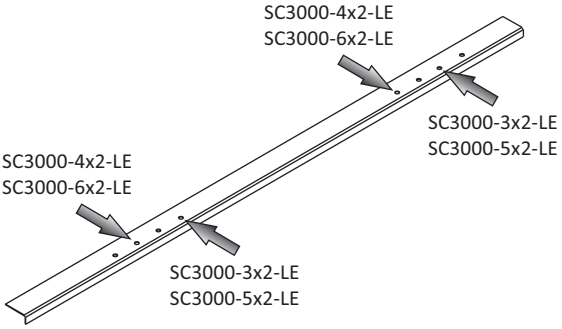


16.3.

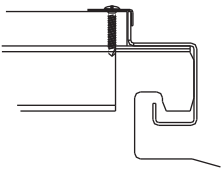

## 17. SC10/SC20

**SC3000**

17.1.

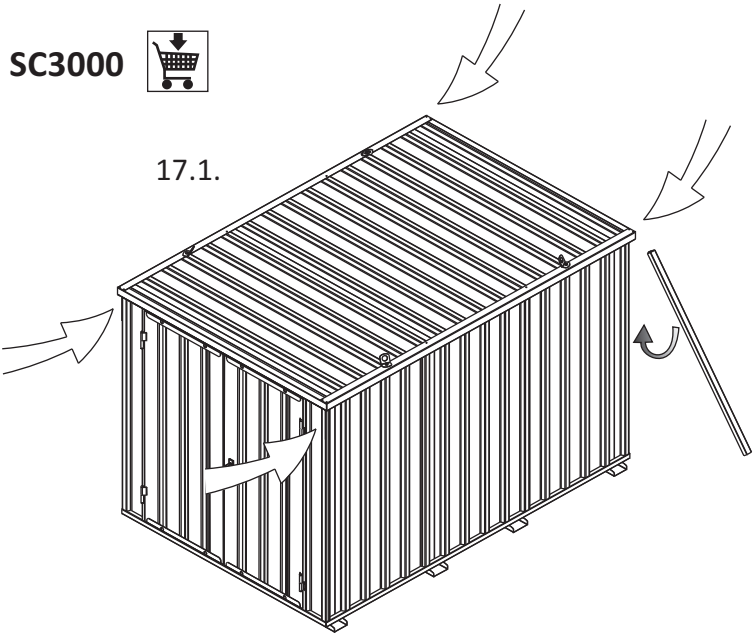

17.2.

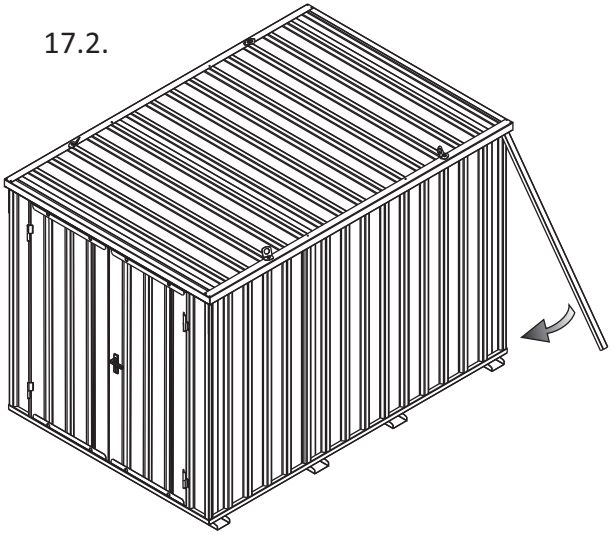

≥150
≥150